FAGGIOLATI PUMPS® S.p.A.

CURVA CARATTERISTICA
PERFORMANCE CURVE

Serie	Tipo di pompa - *Pump type*
7D	**G411R2H3-P60AA2**

Cod. *Code*	Peso totale *Total weight*	Materiale *Construction*	Girante *Impeller*
7005122	**190** Kg	**GHISA EN-GJL-250** ***CAST IRON EN-GJL-250***	**A CANALI** ***WITH CHANNELS***

Idraulica - *Hydraulic*

MANDATA *DISCHARGE*	**DN 100** mm
ASPIRAZIONE *SUCTION*	**DN 150** mm
PASSAGGIO LIBERO *FREE PASSAGE*	**60** mm
DIAMETRO GIRANTE *IMPELLER DIAMETER*	**215** mm

Rend. max - *Best efficiency*

RENDIMENTO TOTALE *TOTAL EFFICIENCY*	**59,5** %
RENDIMENTO IDRAULICO *HYDRAULIC EFFICIENCY*	**65,1** %
POT. ASS. DALLA RETE *ABS. POWER FROM MAINS*	**5,1** kW
PREVALENZA *HEAD*	**8,8** m
PORTATA *CAPACITY*	**126,7** m³/h

Motore- *Motor* M411T-7,1-400/50YY-IE3

ALIMENTAZIONE *POWER SUPPLY*	**3ph 400/690V-50Hz**
CLASSE DI ISOLAMENTO *INSULATION CLASS*	**H**
VELOCITÀ NOMINALE *NOMINAL SPEED*	**1436** rpm
POTENZA NOMINALE MOTORE *RATED MOTOR POWER*	**7,1** kW
CORRENTE DI SPUNTO *STARTING CURRENT*	**79,6** A
CORRENTE NOMINALE *RATED CURRENT*	**13,5** A
MOMENTO DI INERZIA TOTALE *TOTAL MOMENT OF INERTIA*	**0,0390** kgm2

CARICO-LOADING	4/4	3/4	1/2
FATTORE DI POTENZA *POWER FACTOR*	**0,83**	**0,76**	**0,63**
RENDIMENTO MOTORE *MOTOR EFFICIENCY*	**91** %	**90** %	**89** %

Impiego - *Application*

TEMP. MAX DEL LIQUID *PUMPED LIQUID MAX TEMP.*	**< 40** °C
PROTEZIONE MECCANICA *MECHANICAL PROT. DEGREE*	**IP 68**
CAVO *CABLE*	**12G2,5 H07RNF**
CODICE DISEGNO *DRAWING CODE*	**713_100_11_11**
CURVA *CURVE*	**C713-474**

Protezioni - *Protections*

PROTEZIONE TERMICA *THERMAL PROTECTION*	YES
CONTROLLO INFILTRAZIONE *HUMIDITY PROBE*	YES
II 2G Ex c k db IIB T4 Gb	NO
MANTELLO DI RAFFREDDAMENTO *COOLING JACKET*	NO

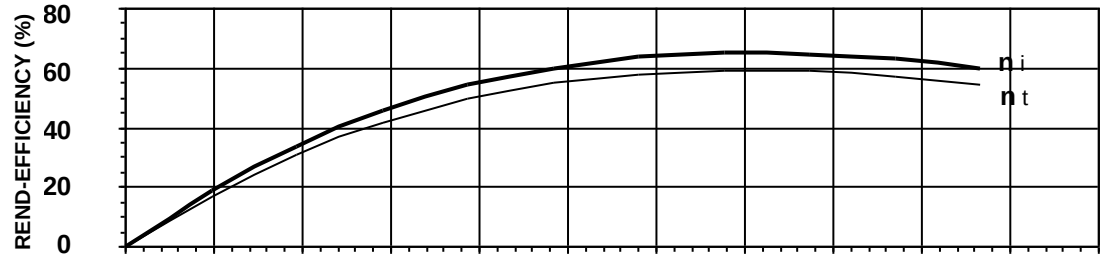

ηi = Rendimento idraulico *Hydraulic efficiency*

ηt = Rendimento totale *Total efficiency*

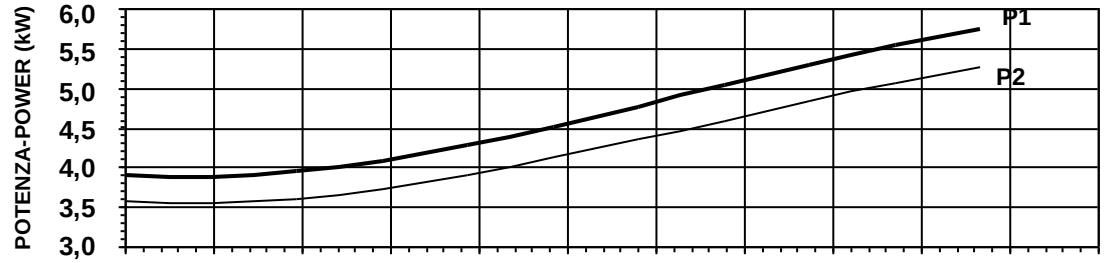

P1 = Potenza ass. dalla rete *Abs. power from mains*

P2 = Potenza idraulica *Hydraulic power*

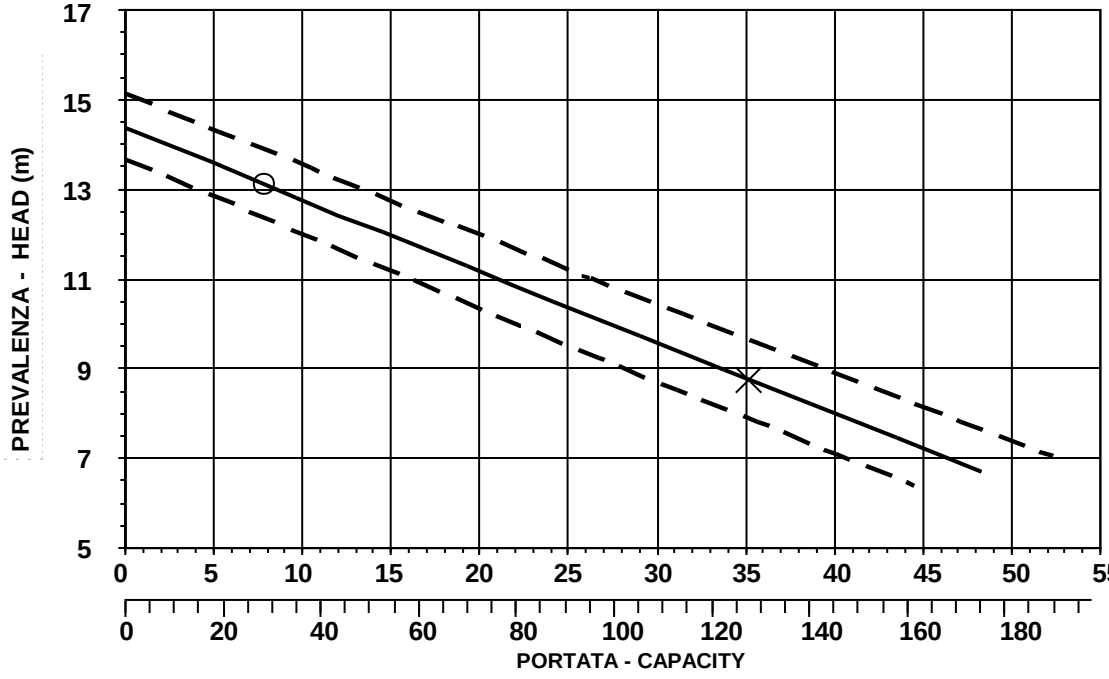

O = Portata minima *Minimum capacity*

X = Punto max rendimento *Best efficiency point*

PREMIUM EFFICIENCY IE3 MOTOR

CURVA CARATTERISTICA SECONDO NORMA *PERFORMANCE CURVES IN ACCORDANCE TO* **UNI EN ISO 9906**	PRESTAZIONI IN ACQUA PULITA RIFERITE ALLA TEMP. DI 40°C *PERFORMANCE WITH CLEAR WATER AND RATING DATA AT 40°C*

FAGGIOLATI PUMPS® S.p.A.

INGOMBRI
DIMENSIONS

Codice disegno - Drawing code
713_100_11_11

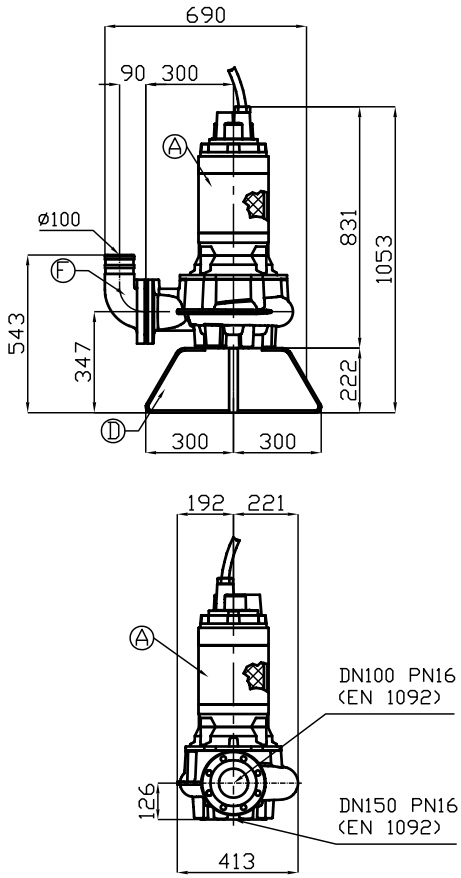

P

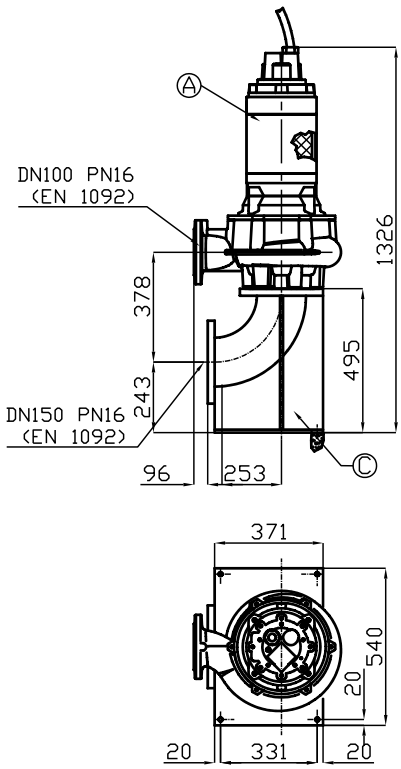

LIVELLO MINIMO DI SOMMERGIBILITÁ STANDARD.
PER VERSIONE ATEX, COMPLETAMENTE SOMMERSA.

MINIMUM SUBMERSIBLE LEVEL STANDARD.
FOR ATEX TYPE, COMPLETELY SUBMERGED.

E

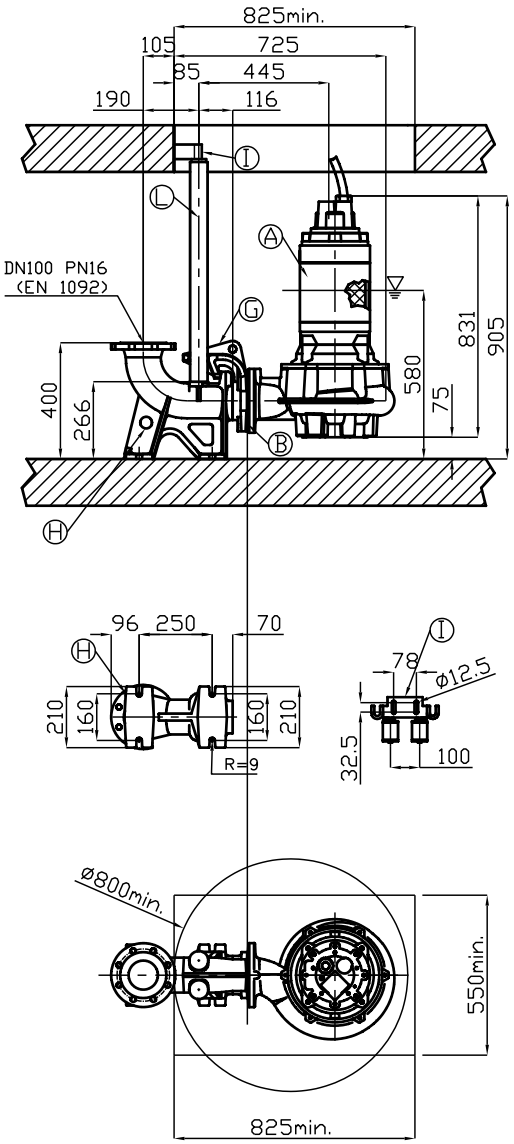

R

Pos. *Pos.*	*Codice* *Code*	*Descrizione* *Description*	*Materiale* *Material*	*Peso Kg* *Weight Kg*
A	-	Elettropompa Sommergibile Submersible Pump		-
B	54.11015	Guarnizione DN100 Rubber joint DN100	Neoprene Neoprene	0,06
Type: **E**				
C	ECDN150	Curva aspirazione 90° Suction elbow 90°	Acciaio zincato Galvanized Steel	40
Type: **P**				
D	PAPDN150	Tripiede appoggio X foot rest	Acciaio zincato Galvanized Steel	9
F	GCDN100/L	Curva di mandata 90° DN100 Delivery elbow 90° DN100	G250 Ghisa G250 Cast-Iron	10
Type: **R**		**GPADN100/L**		
G	GADT100-150	Controflangia accoppiamento 2 guide DN100 Double guide rail coupling flange DN100	G250 Ghisa G250 Cast-Iron	12
H	GBPACDN100	Piede d'accoppiamento 2 guide DN100 Double guide coupling feet DN100	G250 Ghisa G250 Cast-Iron	35
I	SOP2T	Sopporto tubi superiore 2 guide 2" Double guide rail upper support 2"	Acciaio zincato Galvanized Steel	1,9
L	TG2Z	Tubo guida 2" Guide rail 2"	Acciaio zincato Galvanized Steel	4,5