FAGGIOLATI PUMPS® S.p.A.

CURVA CARATTERISTICA
PERFORMANCE CURVE

Serie	Tipo di pompa - *Pump type*
7B	**X271T6T2-J6LA4**

Cod. *Code*	Peso totale *Total weight*	Materiale *Construction*	Girante *Impeller*
7002646	**47** Kg	**ACCIAIO INOX AISI 316L** *STAINLESS STEEL AISI 316L*	**TRITURATORE** *GRINDER*

Idraulica - *Hydraulic*

MANDATA *DISCHARGE*	**40** mm
ASPIRAZIONE *SUCTION*	mm
PASSAGGIO LIBERO *FREE PASSAGE*	**6** mm
DIAMETRO GIRANTE *IMPELLER DIAMETER*	**136** mm

Rend. max - *Best efficiency*

RENDIMENTO TOTALE *TOTAL EFFICIENCY*	**33,7** %
RENDIMENTO IDRAULICO *HYDRAULIC EFFICIENCY*	**39,2** %
POT. ASS. DALLA RETE *ABS. POWER FROM MAINS*	**1,3** kW
PREVALENZA *HEAD*	**14,0** m
PORTATA *CAPACITY*	**11,6** m³/h

Motore- *Motor* — M271T-1,6-400/50NN-IE3

ALIMENTAZIONE *POWER SUPPLY*	**3ph 400V-50Hz**
CLASSE DI ISOLAMENTO *INSULATION CLASS*	**H Trop**
VELOCITÀ NOMINALE *NOMINAL SPEED*	**2783** rpm
POTENZA NOMINALE MOTORE *RATED MOTOR POWER*	**1,6** kW
CORRENTE DI SPUNTO *STARTING CURRENT*	**15,2** A
CORRENTE NOMINALE *RATED CURRENT*	**3,1** A
MOMENTO DI INERZIA TOTALE *TOTAL MOMENT OF INERTIA*	**0,0019** kgm2

	CARICO-LOADING 4/4	3/4	1/2
FATTORE DI POTENZA *POWER FACTOR*	**0,87**	**0,82**	**0,70**
RENDIMENTO MOTORE *MOTOR EFFICIENCY*	**86** %	**84** %	**83** %

Impiego - *Application*

TEMP. MAX DEL LIQUID *PUMPED LIQUID MAX TEMP.*	**< 40** °C
PROTEZIONE MECCANICA *MECHANICAL PROT. DEGREE*	**IP 68**
CAVO *CABLE*	**4G1,5 H07RNF**
CODICE DISEGNO *DRAWING CODE*	**707_40_07_10**
CURVA *CURVE*	**T707-210**

Protezioni - *Protections*

PROTEZIONE TERMICA *THERMAL PROTECTION*	NO
CONTROLLO INFILTRAZIONE *HUMIDITY PROBE*	NO
II 2G Ex c k db IIB T4 Gb	NO
MANTELLO DI RAFFREDDAMENTO *COOLING JACKET*	NO

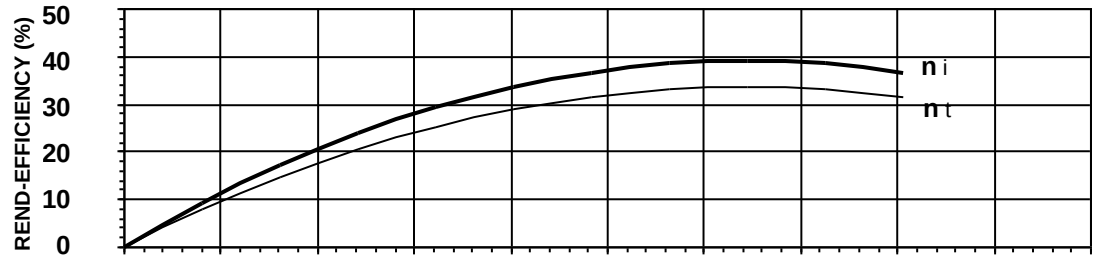

η i = Rendimento idraulico *Hydraulic efficiency*

η t = Rendimento totale *Total efficiency*

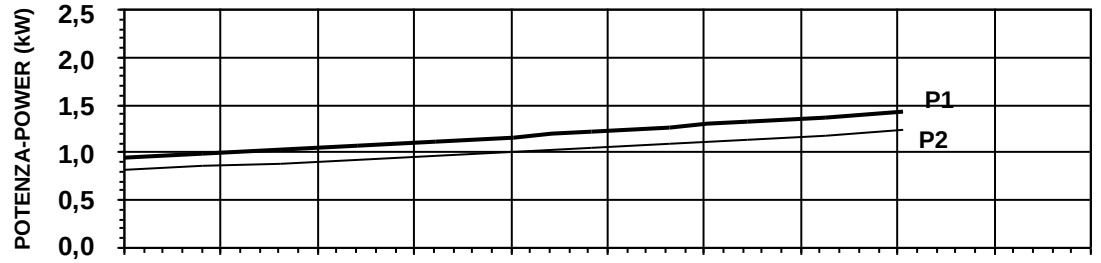

P1 = Potenza ass. dalla rete *Abs. power from mains*

P2 = Potenza idraulica *Hydraulic power*

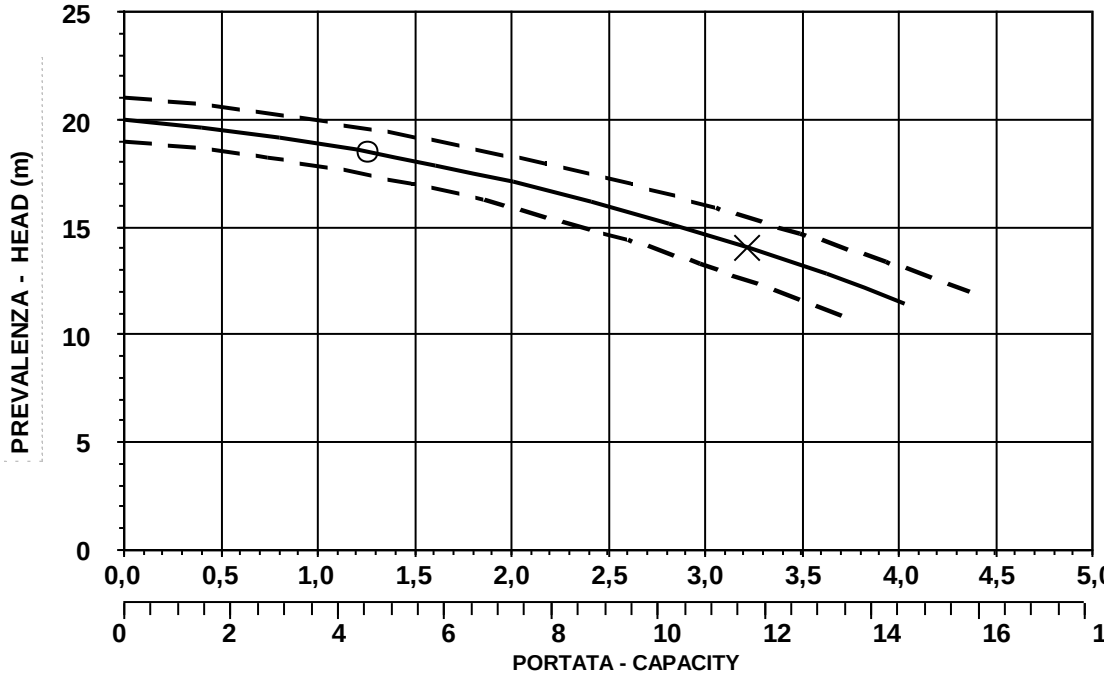

O = Portata minima *Minimum capacity*

X = Punto max rendimento *Best efficiency point*

PREMIUM EFFICIENCY IE3 MOTOR

CURVA CARATTERISTICA SECONDO NORMA *PERFORMANCE CURVES IN ACCORDANCE TO* **UNI EN ISO 9906**	PRESTAZIONI IN ACQUA PULITA RIFERITE ALLA TEMP. DI 40°C *PERFORMANCE WITH CLEAR WATER AND RATING DATA AT 40°C*

Date: 23/02/2016 App.: A (X3) Rev. 0-ut.311017-16.32_t5312c3M1,2.0.CA

FAGGIOLATI PUMPS® S.p.A.

INGOMBRI
DIMENSIONS

Codice disegno - Drawing code
707_40_07_10

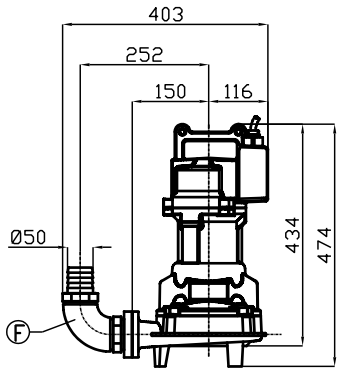

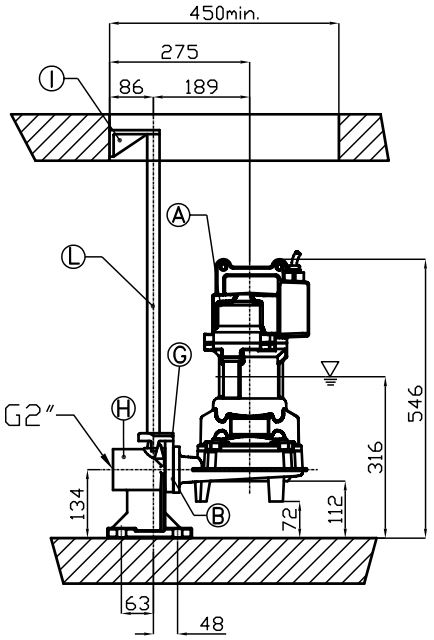

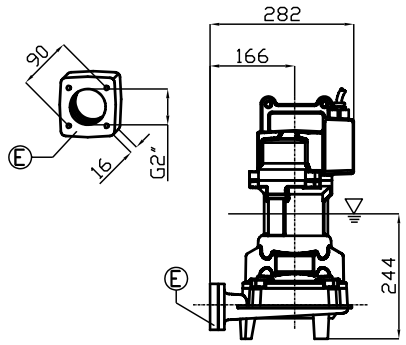

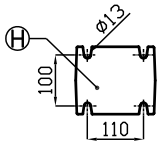

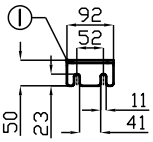

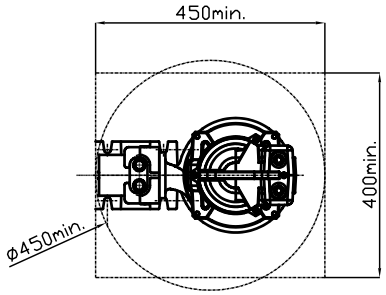

R

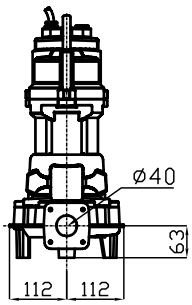

Pos. *Pos.*	*Codice* *Code*	*Descrizione* *Description*	*Materiale* *Material*	*Peso Kg* *Weight Kg*
A	-	Elettropompa Sommergibile Submersible Pump		-
B	54.09310	Guarnizione DN50 Rubber joint DN50	Neoprene Neoprene	0,01
Type: **R**		**XPADN502T/L**		
G	XCADN502T/L	Controflangia accoppiamento 2 guide DN50 Double guide rail coupling flange DN50	AISI316L Acciaio S.Steel AISI316L	3
H	XBPACDN502T /L	Piede d'accoppiamento 2 guide DN50 Double guide coupling feet DN50	AISI316L Acciaio S.Steel AISI316L	7
I	SOP2TDN50/3	Sopporto tubi superiore 2 guide 3/4 Double guide rail upper support 3/4	AISI316L Acciaio S.Steel AISI316L	1,9
L	TG3/4X6L	Tubo guida 3/4 Guide rail 3/4	AISI316L Acciaio S.Steel AISI316L	-
Type: **S**				
E	XF2	Flangetta filettata 2" Threaded flange 2"	AISI316 Acciaio S.Steel AISI316	1
F	XC50	Curva di mandata 90° Ø50 Delivery elbow 90° Ø50	AISI316 Acciaio S.Steel AISI316	3

▽ LIVELLO MINIMO DI SOMMERGIBILITÁ STANDARD.
▽ PER VERSIONE ATEX, COMPLETAMENTE SOMMERSA.

▽ MINIMUM SUBMERSIBLE LEVEL STANDARD.
▽ FOR ATEX TYPE, COMPLETELY SUBMERGED.

S